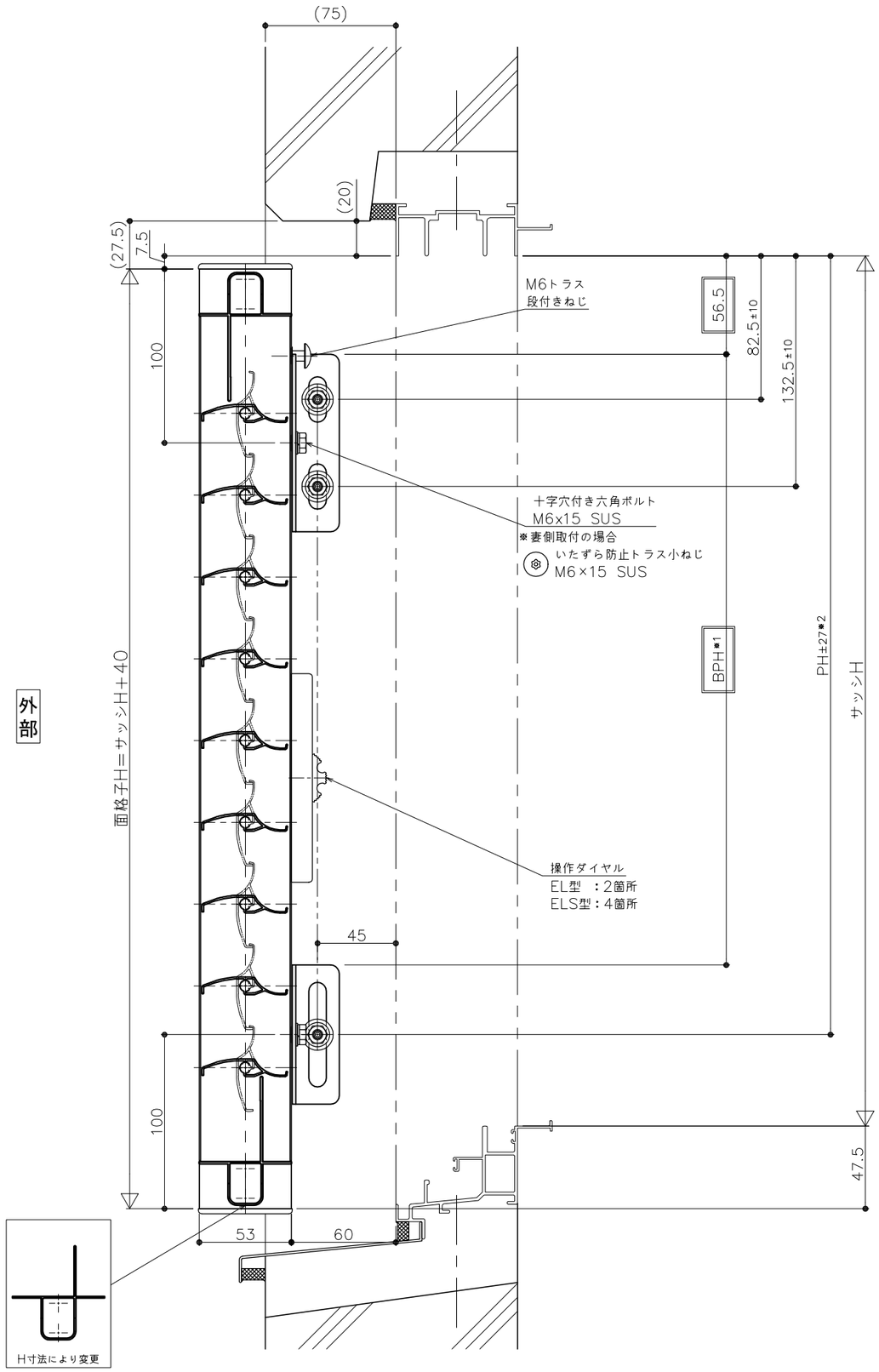

外部

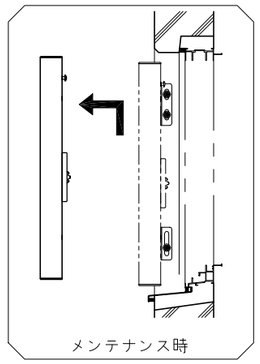

内観図

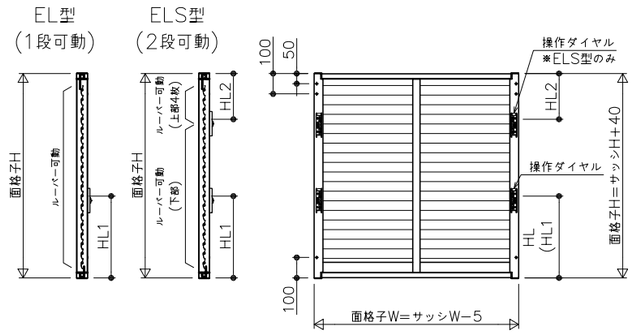

製作範囲
W寸法：400≦製品W≦1300
H寸法：(EL) 500≦製品H≦2000
(ELS)700≦製品H≦2000
■操作ダイヤル取付位置
指示なき場合内観右に取付
■操作ダイヤル取付高さ(HL)標準寸法
EL
・HL 面格子H≦649：約300mm
650≦面格子H：約400mm
ELS
・HL1 面格子H≦819：約300mm
820≦面格子H：約400mm
・HL2 ：約250mm

	面格子寸法					ﾌﾞﾗｹｯﾄP	ｱﾝｶｰ位置
面格子符号	機種	面格子W	面格子H	HL(1)	HL2	BPH※1	PH※2

※1 BPH=面格子H−100−100−40+51
※2 PH=面格子H−100+7.5

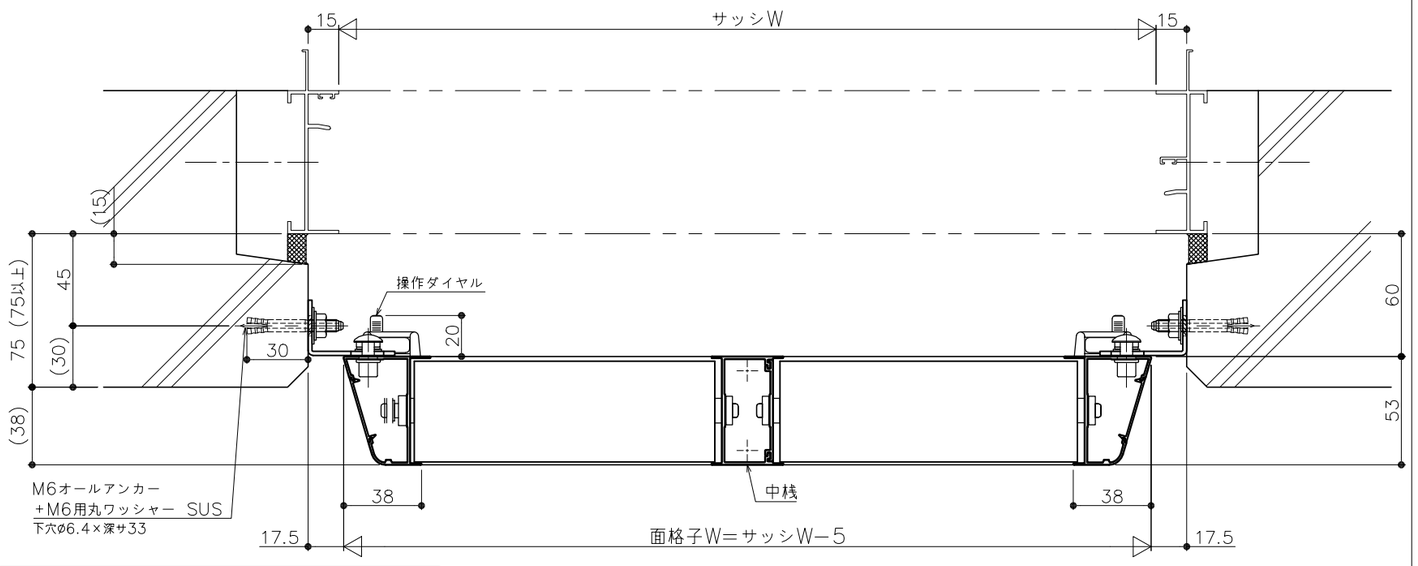

外部

某サッシメーカーの最大網戸出幅の時、抱き寸法75mmでの対応不可。
最大網戸出幅の時は、抱き寸法82.5mm以上でダキットをご使用ください。
(抱き寸法82.5mm未満はカベットにて対応)

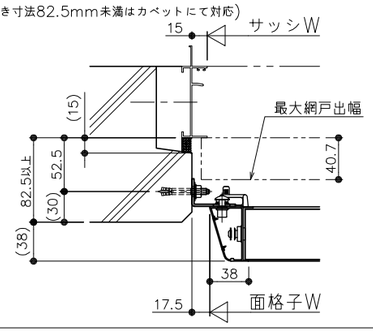

特記
1. ▭ 寸法はブラケット必要寸法を示す。

松本金属株式会社	御設計	殿	工事名	図名	EL(S)2P ダキット(抱き付) 引き違い窓納まり RC用「吹付タイル」抱き寸法75以上	年 月 日	検図		作図		尺度	1/3 1/30	図番	**
	御施工	殿											

****