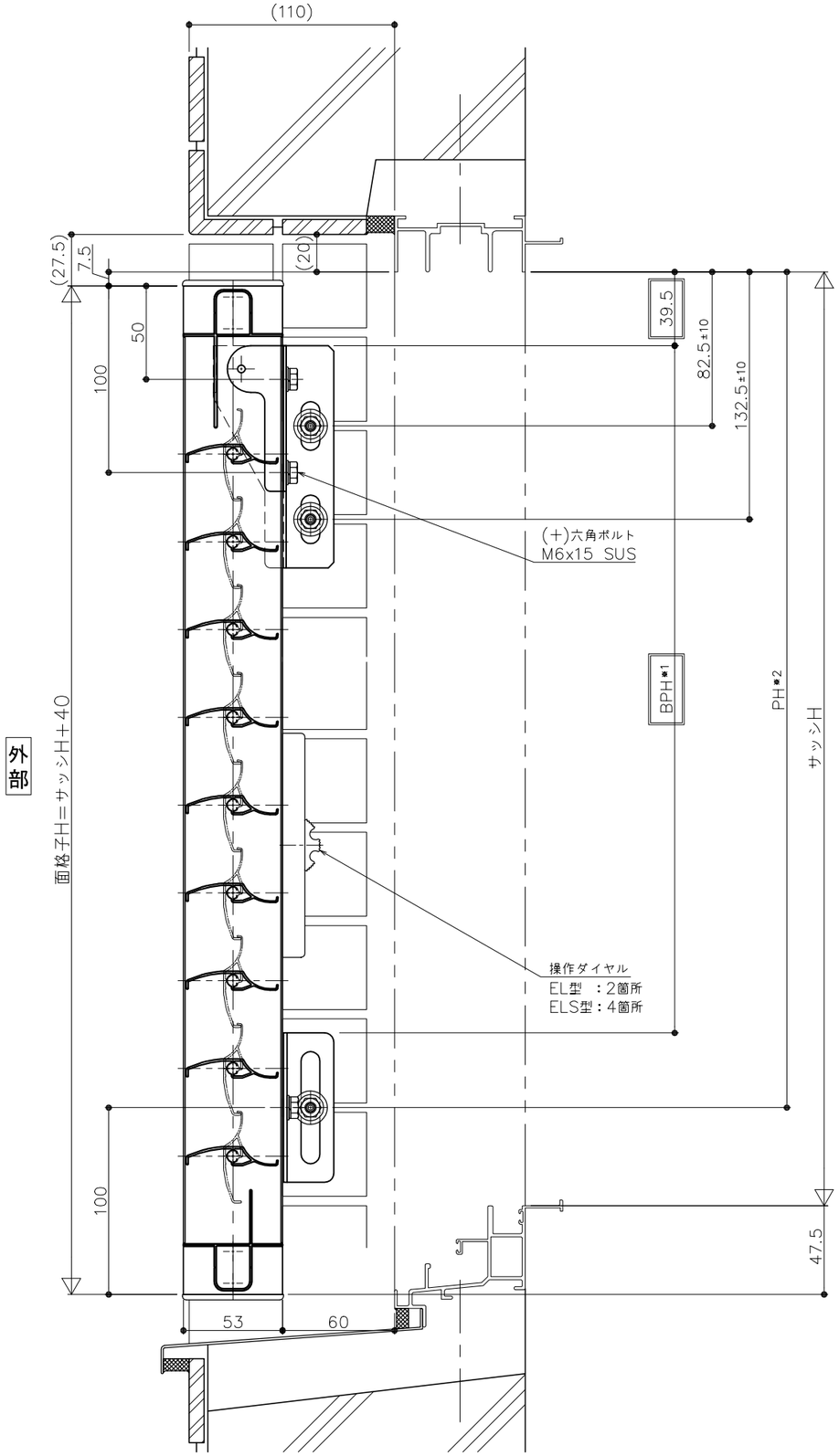

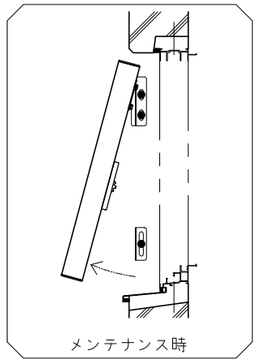

内観図

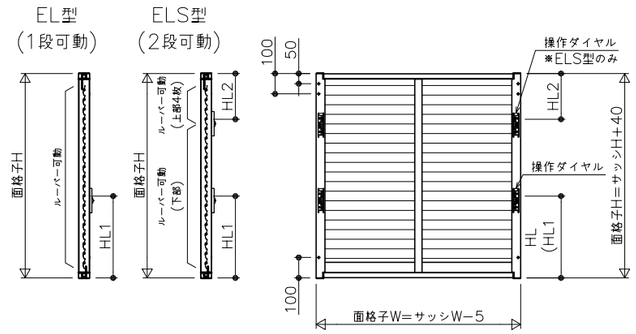

製作範囲
W寸法：1301≦製品W≦2000
H寸法：(EL) 500≦製品H≦2000
(ELS)700≦製品H≦2000
■操作ダイヤル取付位置
左右に取付
■操作ダイヤル取付高さ(HL)標準寸法
EL
・HL 面格子H≦649：約300mm
650≦面格子H：約400mm
ELS
・HL1 面格子H≦819：約300mm
820≦面格子H：約400mm
・HL2 ：約250mm

	面格子寸法					ﾌﾞﾗｹｯﾄP	ｱﾝｶｰ位置
面格子符号	機種	面格子W	面格子H	HL(1)	HL2	BPH※1	PH※2

※1 BPH=面格子H−100−100−40+68
※2 PH=面格子H−100+7.5

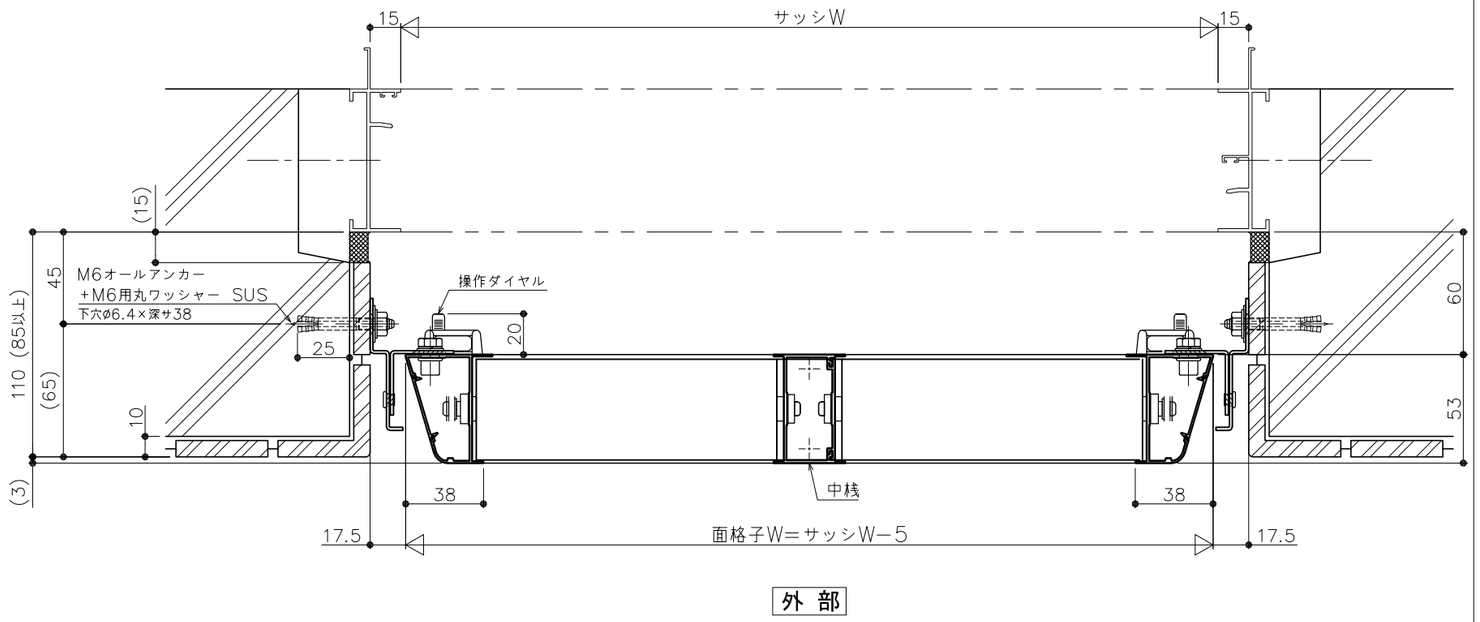

外 部

特記
1. 寸法はブラケット必要寸法を示す。

松本金属株式会社	御設計 殿	工事名	図名	EL(S)2P ダキットメンテ(抱き付) 引き違い窓納まり RC用「50mmタイル」抱き寸法85以上	年 月 日 2020-05-26	検図		作図		尺度	1/3 1/30	図番	**
	御施工 殿												

****