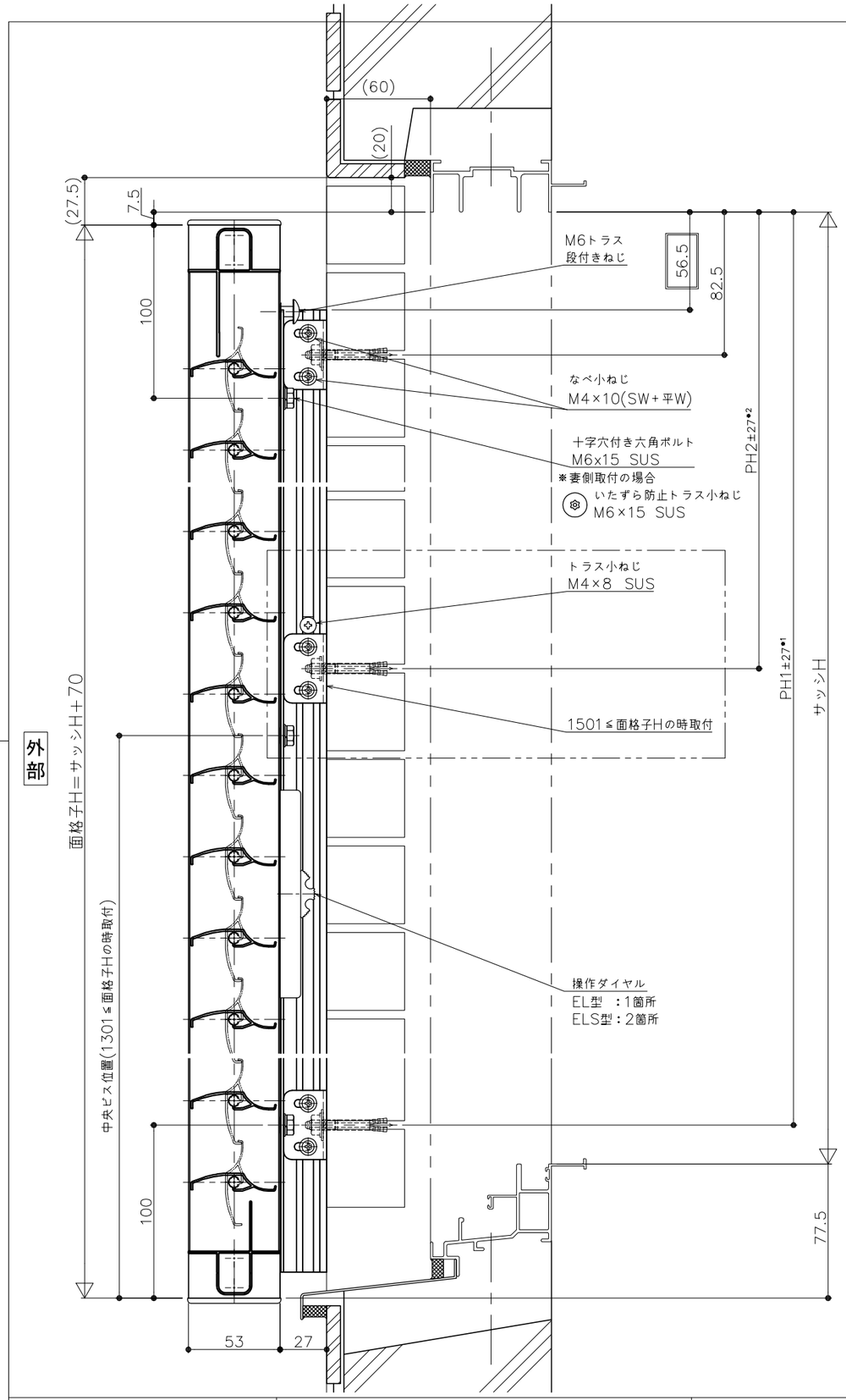

外部

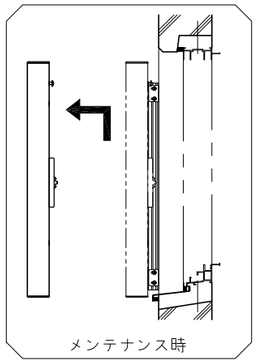

内観図

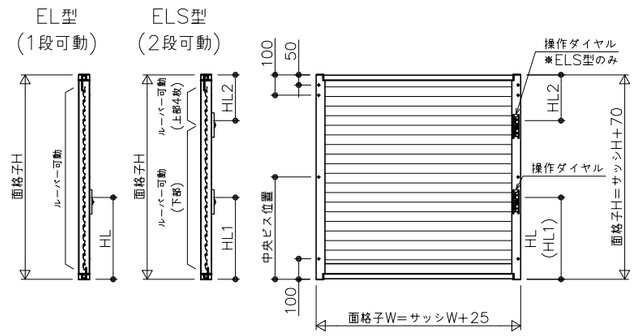

製作範囲
W寸法：400≦製品W≦1300
H寸法：(EL) 500≦製品H≦2000
(ELS)700≦製品H≦2000
■操作ダイヤル取付位置
指示なき場合内観右に取付
■操作ダイヤル取付高さ(HL)標準寸法
EL
・HL 面格子H≦649：約300mm
650≦面格子H：約400mm
ELS
・HL1 面格子H≦819：約300mm
820≦面格子H：約400mm
・HL2 ：約250mm
■中央ビス
1301≦面格子Hの時取付

	面格子寸法						アンカー位置		フ゛ラケットP	アンカー位置
面格子符号	機種	面格子W	面格子H	HL(1)	HL2	中央ビス位置	PH1*1	PH2*2	BPW*3	PW *4

※1 PH1=面格子H−100
※2 PH2=(PH1−82.5)/2+82.5
※3 BPW=サッシW+15×2+23.5×2
※4 PW=サッシW+62.5+62.5

※3 BPW基準位置詳細

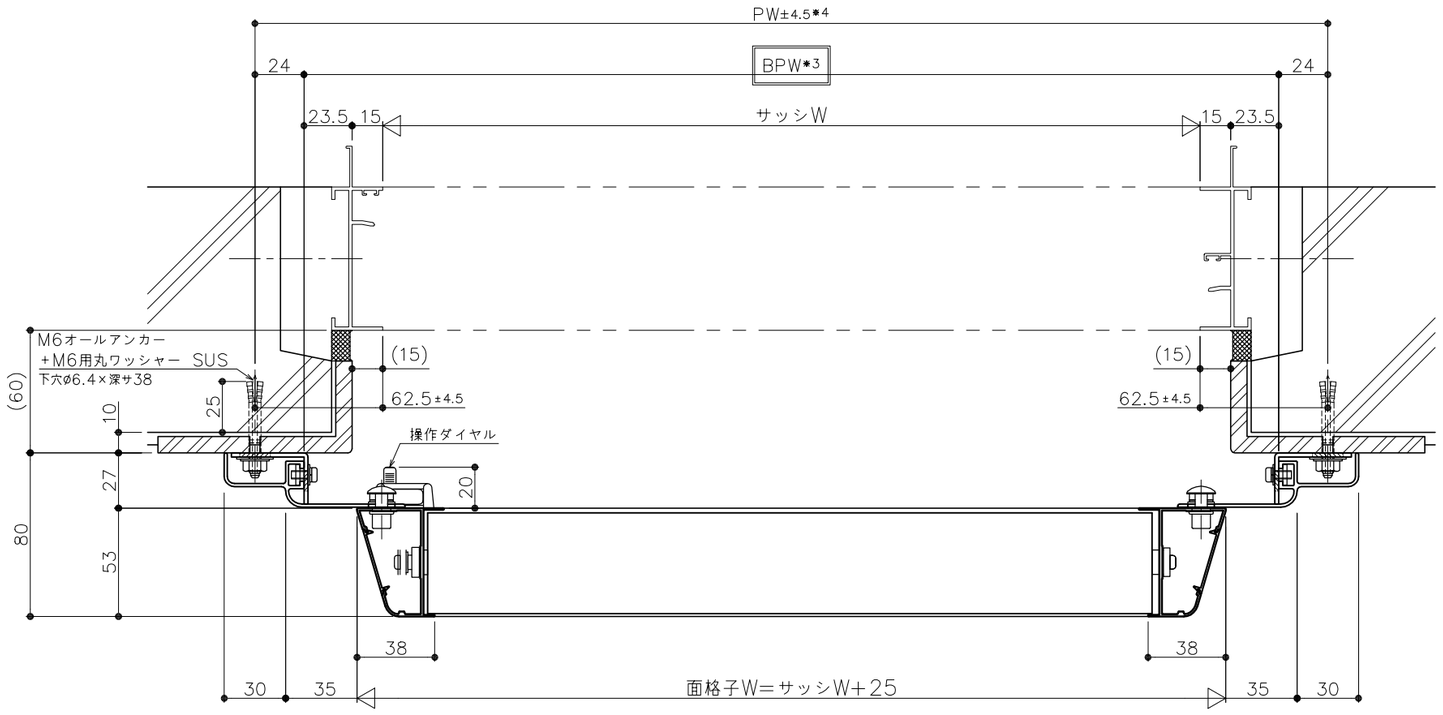

外部

特記
1. 寸法はブラケット必要寸法を示す。

松本金属株式会社	御設計 殿	工事名	図名	EL(S)1P カベット(壁付) 引き違い窓納まり RC用「50mmタイル」抱き寸法85未満	年 月 日	検図		作図		尺度	1/3 1/30	図番	**
	御施工 殿												

****